Trunz Luftkanalsysteme AG
9300 Wittenbach

Tel. +41 71 292 10 10
Fax +41 71 292 10 11
lks.wittenbach@trunz.swiss
www.trunz.swiss

Trunz Luftkanalsysteme AG
4537 Wiedlisbach

Tel. +41 62 919 42 10
Fax +41 62 919 42 11
lks.wiedlisbach@trunz.swiss

Etage rund

Etagenende a / b		Fertigung	
1	Schiebfalz	11	Dichtklasse B
2	AF20-Rahmen	12	Dichtklasse C
3	AF30-Rahmen	13	DFW Dichtstoff wasserbeständig
4	Steckend	14	Dichtklasse C 1000 Pa
5	Glatt	15	Dichtklasse C 1500 Pa
6	Boden	16	Dichtklasse D (30% v. C)
7		17	verstärkt ..... Pa
8		18	geschweisst

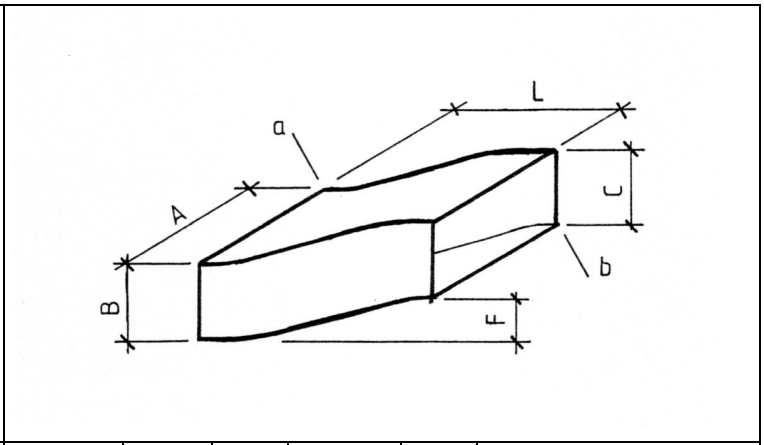

Pos.	Stk.	A	B	C	F	L	Mat.	Isol.	Ende		Ferti-gung	Bemerkungen
									a	b		

Objekt: _____	Besteller:	Termin: _____
Anlage: _____		Seite: _____
_____		Datum: _____
Auftrags-Nr.: _____		Visum: _____